Մասիս համայնքի Մասիս քաղաքի 3-րդ թաղամաս թիվ 2 շենքի բակի բարեկարգման աշխատանքներ

ԳԾԱԳՐԵՐԻ ՑԱՆԿ			
	Հ/Հ	ԹԵՐԹԻ ԱՆՎԱՆՈՒՄԸ	ԾԱՆՈԹՈՒԹ.
1 ՃԱՐՏԱՐԱՊԵՏԱՇԻՆԱՐԱԿԱՆ ՄԱՍ			
	1	Ընդհանուր տվյալներ	
	2	Իրավիճակային հատակագիծ	
	3	Գլխավոր հատակագիծ	
	4	Առկա վիճակի ֆոտոնկարներ	
	5	Առկա վիճակի ֆոտոնկարներ	
	6	Հատակագիծ	
	7	Կտրվածքներ	
	8	Ջրուցատաղավարի տարբերակ	
	9	Մետաղական ցանկապատ	
	10	Աշխատանքների և նյութերի մասնագիր	
	11	Աշխատանքների և նյութերի մասնագիր	
2 ԷԼԵԿՏՐԱԿԱՆ ԼՈՒՍԱՎՈՐՈՒԹՅՈՒՆ			
	1	Խրամուղու լայնական կտրվածք, մասնագիր	
	2	Աշխատանքների և նյութերի մասնագիր	
	3	Աշխատանքների և նյութերի մասնագիր	
3 ՇԻՆԱՐԱՐՈՒԹՅԱՆ ԿԱԶՄԱԿԵՐՊՈՒՄ			
	1	Ընդհանուր տվյալներ	
	2	Շինարարության կազմակերպում	

ՊԱՀԱՆՋՎՈՂ ԱՇԽԱՏԱՆՔԱՅԻՆ ՌԵՍՈՒՐՍՆԵՐԻ ՑԱՆԿ				
Հ/Հ	ԱՆՎԱՆՈՒՄԸ	ՔԱՆԱԿ	ՈՐԱԿԱՎՈՐՈՒՄ	ԱՇԽ. ՓՈՐՁ /ՏԱՐԻ/
1	Ինժեներ շինարար	1	ՀԱՄԱՊԱՏԱՍԽԱՆ	3
2	Աշխղեկ	1	ՀԱՄԱՊԱՏԱՍԽԱՆ	3
3	Էլեկտրիկ	1	ՀԱՄԱՊԱՏԱՍԽԱՆ	3
4	Հիդրոտեխնիկ	1	ՀԱՄԱՊԱՏԱՍԽԱՆ	3
5	Ներկարար	1	ՀԱՄԱՊԱՏԱՍԽԱՆ	3
6	Եռակցող	1	ՀԱՄԱՊԱՏԱՍԽԱՆ	3
7	Բանվոր	5		

ՊԱՀԱՆՋՎՈՂ ՄԵՔԵՆԱ-ՄԵԽԱՆԻԶՄՆԵՐԻ ՑԱՆԿ			
Հ/Հ	ԱՆՎԱՆՈՒՄԸ	ՄԱԿՆԻՇ	ՔԱՆԱԿ
1	Ավտոինքնաթափ	Ցանկացած	1
2	Եռակցման ագրեգատ	Ցանկացած	1
3	Ձեռքի հարվածամուրճ	Ցանկացած	1

ԲԱՑԱՏՐԱԳԻՐ

Մասիս համայնքի Մասիս քաղաքի 3-րդ թաղամաս թիվ 2 շենքի բակի բարեկարգման աշխատանքներ-ի նախագիծը կատարված է Մասիսի համայնքապետարանի պատվերով:

Որպես ելակետային տվյալներ ծառայել են`
1. Մասիսի համայնքապետարան-ի կողմից տրված պատվերը
2. ՆԱՄՄՀ-ԳՀԾՁԲ-26/38-2 պայմանագիրը
3. Փաստացի ուսումնասիրությունները

Նախատեսվում է իրականացնել Մասիս համայնքի Մասիս քաղաքի 3-րդ թաղամաս թիվ 2 շենքի բակի բարեկարգման աշխատանքներ:
Բակում նախատեսվում է քայքայված եզրաքարերի ապամոնտաժում, տարածքում առկա աղբի և շին աղբի բարձում և տեղափոխում:
Նախատեսվում է բակային տարածքում իրականացնել ասֆալտապատում, իրականացնել կանաչապատման և բարեկարգման աշխատանքներ, կառուցել նոր ճեմուղիներ և սալվածքներ, տեղադրել զրուցատաղավար/ներ/, նստարաններ և աղբամաններ, մետաղական ցանկապատի կառուցում, շին աղբի հեռացում:
Նախատեսվում է կառուցել ոռոգման ցանց մետաղական խողովակներով, որի միացման կետը կտրամադրի պատվիրատուն:
Նախատեսվում է կառուցել էլեկտրական ցանց, որի միացման կետը կտրամադրի պատվիրատուն: Լուսավորության հենասյունի տեսքը համաձայնեցնել պատվիրատուի հետ: Հաղորդալարերի մոնտաժը իրականացվում է ստորգետնյա: Էլ մոնտաժային աշխատանքները իրականացնել ՀՀ-ում գործող նորմերին համապատասխան:

Կապալի օբեկտի երաշխիքային ժամկետ է սահմանվում 3տարի:

ՊԱՀԱՆՋՎՈՂ ԼԻՑԵՆԶԻԱՆԵՐԻ ՑԱՆԿ		
Հ/Հ	ԱՆՎԱՆՈՒՄԸ	ԾԱՆՈԹՈՒԹ.
1	Բնակելի, հասարակական և արտադրական կառույցներ	1 կամ 2 դաս
2	Ջրամատակարարում և ջրահեռացում (ջրամատակարարման և ջրահեռացման ներքին և արտաքին ցանցեր, հիդրոմելորացիա)	1 կամ 2 դաս
3	էլեկտրամատակարարում (էլեկտրամատակարարման, էլեկտրալուսավորման ներքին և արտաքին ցանցեր, էլեկտրամատա-կարարման համակարգեր, ֆոտովոլտային և հողմաէներգետիկ կայաններ)	1 կամ 2 դաս

ԾԱՆՈԹՈՒԹՅՈՒՆ

Աշխատանքային ծավալները ենթակա են ստուգման աշխատանքները սկսելուց առաջ:

Բոլոր լուծումները համաձայնեցված են Մասիսի համայնքապետարանի համապատասխան բաժնի մասնագետների հետ:

E A L L C	Մասիս համայնքի Մասիս քաղաքի 3-րդ թաղամաս թիվ 2 շենքի բակի բարեկարգման աշխատանքներ			ՊԱՅՄԱՆԱԳԻՐ ՆԱՄՄՅ-ԳՅԾՁԲ-26/38-2		
			ՃԱՐՏԱՐԱՊԵՏԱՇԻՆԱՐԱԿԱՆ ՄԱՍ	ՓՈՒԼ	ԹԵՐԹ	ԹԵՐԹԵՐ
ՏՆՕՐԵՆ	Գ. ՄԵՍՐՈՊՅԱՆ			ԱՆ	1	
			Ընդհանուր տվյալներ	«ԷԴԱՐ ՓՐՈՋԵՔԹ» ՍՊԸ		

ԻՐԱՎԻՃԱԿԱՅԻՆ ՀԱՏԱԿԱԳԻԾ

Մ1:5000

	Մասիս համայնքի Մասիս քաղաքի 3-րդ թաղամաս թիվ 2 շենքի բակի բարեկարգման աշխատանքներ		ՊԱՅՄԱՆԱԳԻՐ ՆԱՄՄՀ-ԳՀԾՁԲ-26/38-2		
			ՃԱՐՏԱՐԱՊԵՏԱՇԻՆԱՐԱԿԱՆ ՄԱՍ	ՓՈՒԼ	ԹԵՐԹ	ԹԵՐԹԵՐ
ՏՆՕՐԵՆ	Գ. ՄԵՍՐՈՊՅԱՆ			ԱՆ	2	
			Իրավիճակային հատակագիծ	«ԷԴԱՐ ՓՐՈՋԵՔԹ» ՍՊԸ		

ԳԼԽԱՎՈՐ ՀԱՏԱԿԱԳԻԾ

Մ1:2000

E A L L C	Մասիս համայնքի Մասիս քաղաքի 3-րդ թաղամաս թիվ 2 շենքի բակի բարեկարգման աշխատանքներ			ՊԱՅՄԱՆԱԳԻՐ ՆԱՄՄՀ-ԳՀԾՁԲ-26/38-2		
			ՃԱՐՏԱՐԱՊԵՏԱՇԻՆԱՐԱԿԱՆ ՄԱՍ	ՓՈՒԼ	ԹԵՐԹ	ԹԵՐԹԵՐ
ՏՆՕՐԵՆ	Գ. ՄԵՍՐՈՊՅԱՆ			ԱՆ	3	
			Գլխավոր հատակագիծ	«ԷԴԱՐ ՓՐՈՋԵՔԹ» ՍՊԸ		

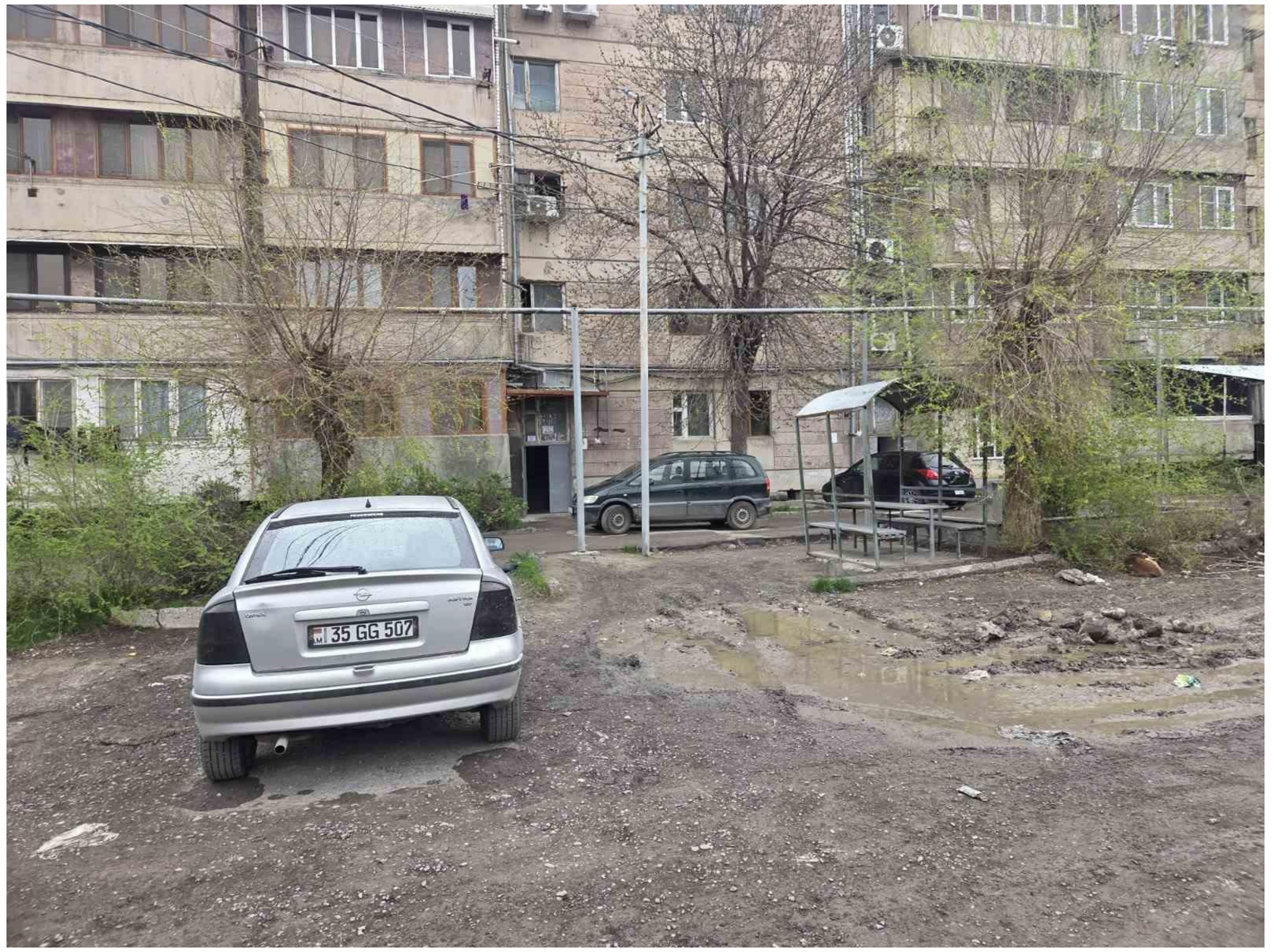
35 GG 507
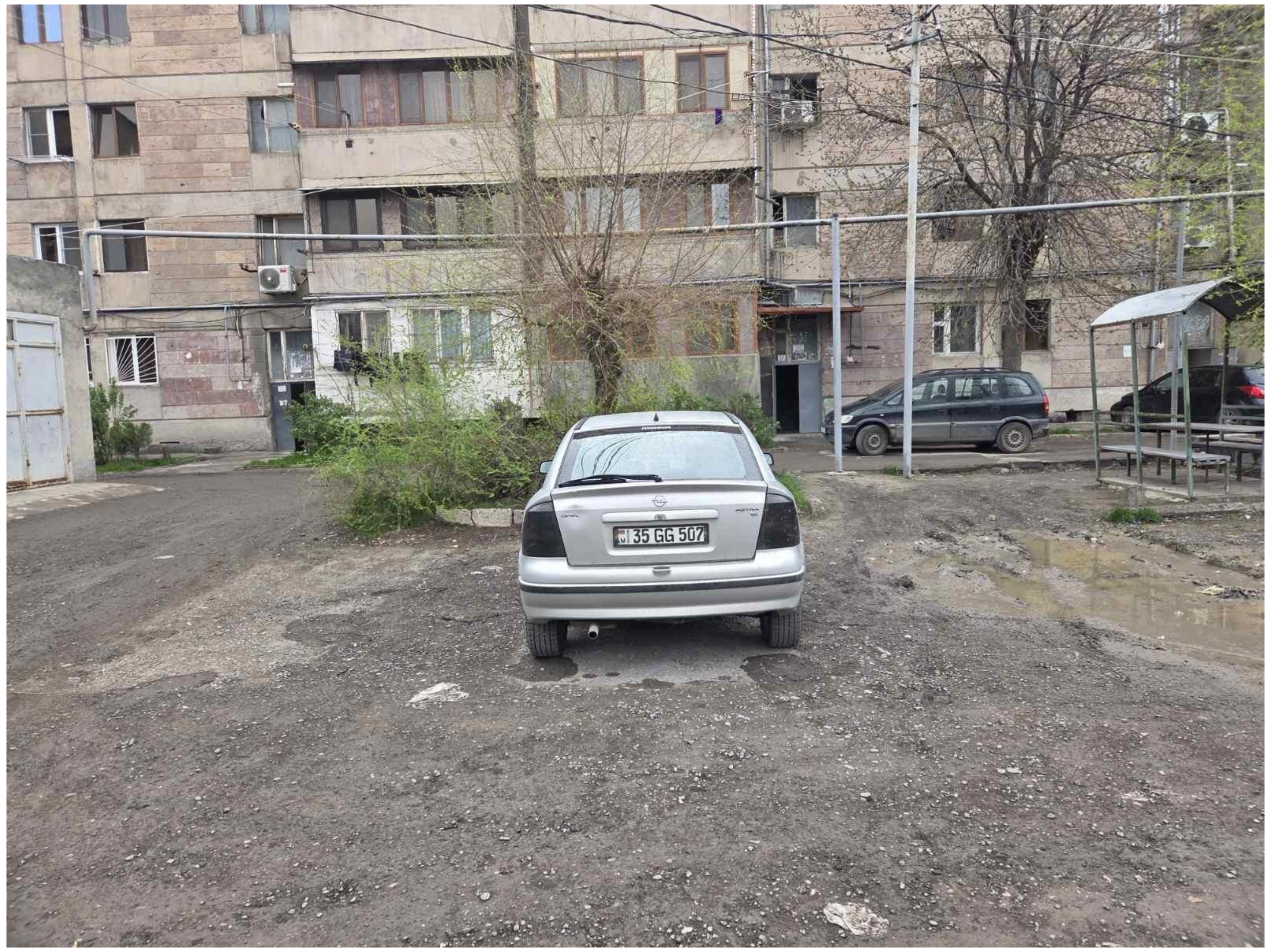
35 GG 507

ՀԱՏԱԿԱԳԻԾ

Մ1:200

ԾԱՆՈԹՈՒԹՅՈՒՆ

1. Շինարարության անվտանգությունը ապահովում է կապալառու կազմակերպությունը:
2. Բոլոր պիտանի նյութերը տեսակավորվում են քանդման աշխատանքներին զուգահեռ և հանձնվում են պատվիրատուին համապատասխան ակտերի միջոցով:
3. Մինչև աշխատանքների սկսելը անհրաժեշտ է ստանալ տվյալ տարածքում առկա վերգետնյա և ստորգետնյա կոմունիկացիաների /հաղորդալարեր, գազի խողովակներ և այլն/ մասին /կամ դրանց բացակայության մասին/ գրավոր տեղեկություններ, դրանց վնասումից խուսափելու համար:

E A L L C	Մասիս համայնքի Մասիս քաղաքի 3-րդ թաղամաս թիվ 2 շենքի բակի բարեկարգման աշխատանքներ			ՊԱՅՄԱՆԱԳԻՐ ՆԱՄՄՀ-ԳՀԾՁԲ-26/38-2		
			ՃԱՐՏԱՐԱՊԵՏԱՇԻՆԱՐԱԿԱՆ ՄԱՍ	ՓՈՒԼ	ԹԵՐԹ	ԹԵՐԹԵՐ
ՏՆՕՐԵՆ	Գ. ՄԵՍՐՈՊՅԱՆ			ԱՆ	6	
			Հատակագիծ	«ԷԴԱՐ ՓՐՈՋԵՔԹ» ՍՊԸ		

1-1
Մ1:20

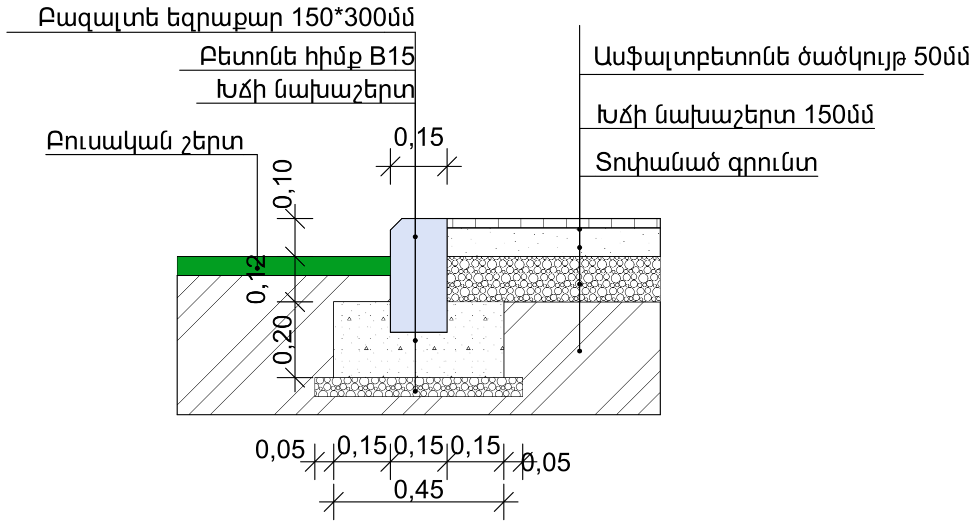

2-2
Մ1:20

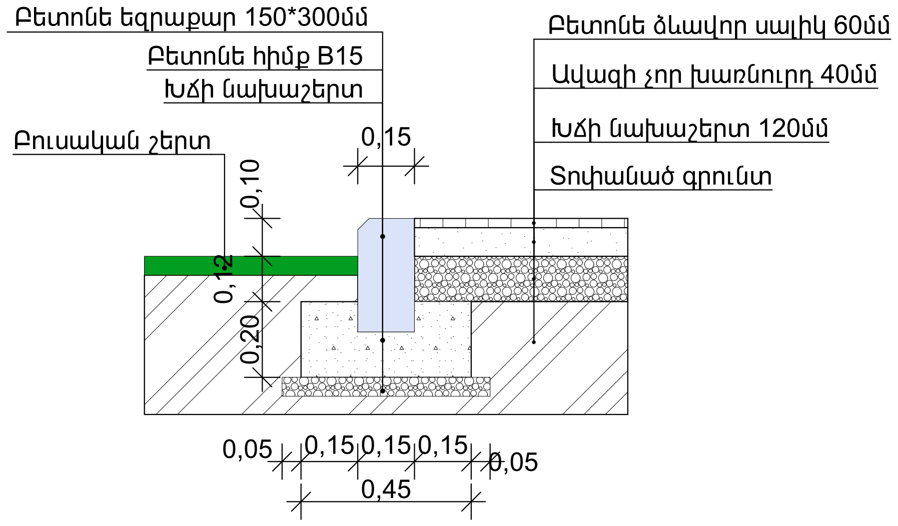

ԾԱՆՈԹՈՒԹՅՈՒՆ

Ամրանի և բետոնի որակը պետք է համապատասխանի ՀՀ-ում գործող տեխնիկական չափորոշիչներին:
Բոլոր աշխատանքային ծավալները ենթակա են ստուգման մինչև շինարարական աշխատանքների սկիզբը:
Հողային աշխատանքները իրականացնելիս ստորգետնյա կոմունիկացիաների առկայության վերաբերյալ անհրաժեշտ է համաձայնեցնել համապատասխան պատասխանատու մարմինների ստորաբաժանումների հետ:
Աշխատանքները իրականացնելիս համաձայնեցնել շինարարական աղբի տեղափոխման վայրը:

E A L L C	Մասիս համայնքի Մասիս քաղաքի 3-րդ թաղամաս թիվ 2 շենքի բակի բարեկարգման աշխատանքներ			ՊԱՅՄԱՆԱԳԻՐ ՆԱՄՄՀ-ԳՀԾՁԲ-26/38-2		
			ՃԱՐՏԱՐԱՊԵՏԱՇԻՆԱՐԱԿԱՆ ՄԱՍ	ՓՈՒԼ	ԹԵՐԹ	ԹԵՐԹԵՐ
ՏՆՕՐԵՆ	Գ. ՄԵՍՐՈՊՅԱՆ			ԱՆ	7	
			Կտրվածքներ	«ԷԴԱՐ ՓՐՈՋԵՔԹ» ՍՊԸ		

ՀԱՏԱԿԱԳԻԾ, Մ 1:50

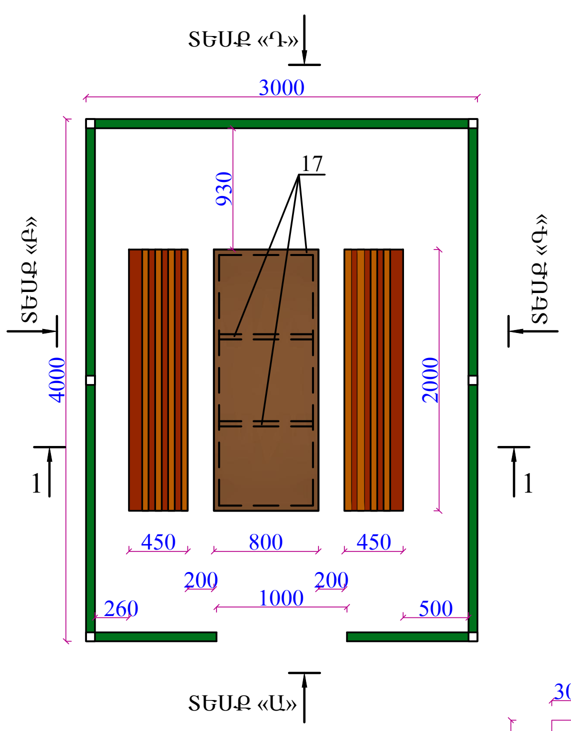

ՏԵՍՔ «Ա», Մ 1:50

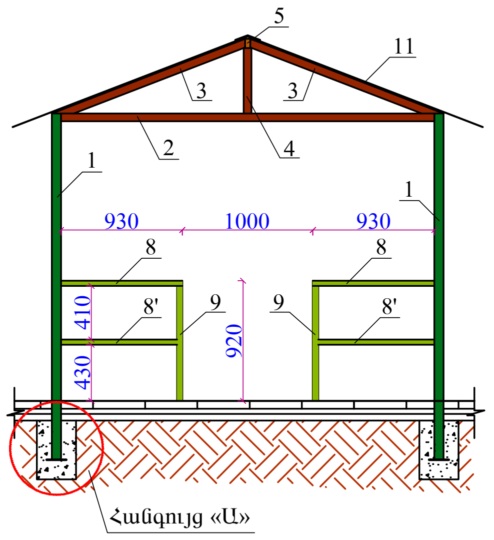

ՏԵՍՔ «Բ»,«Գ» Մ 1:50

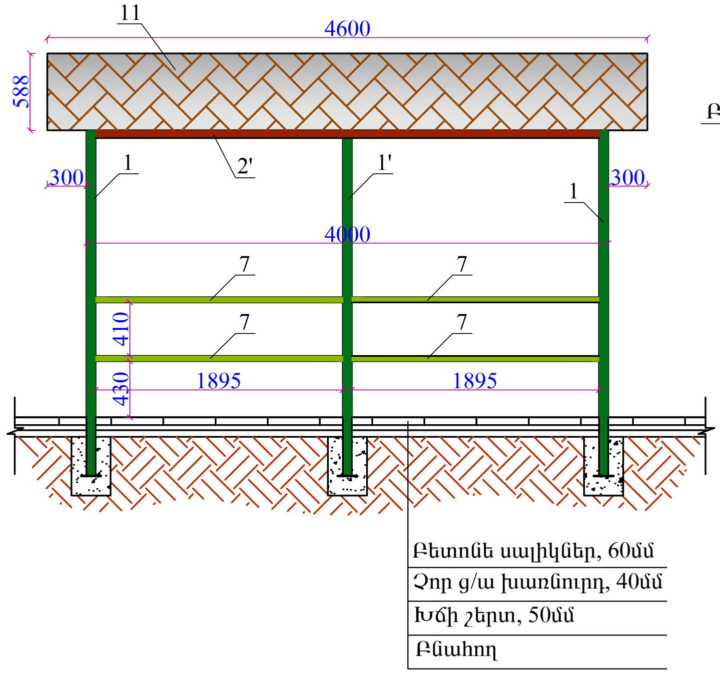

ՀԱՆԳՈՒՅՑ «Ա», Մ 1:20

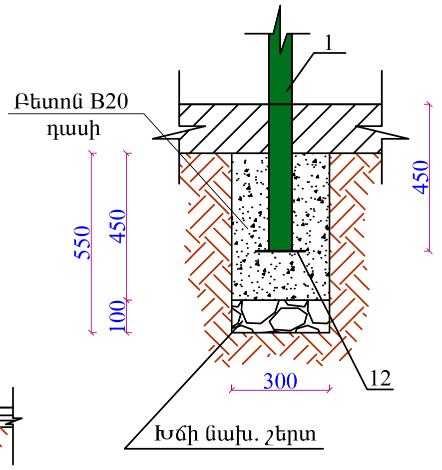

ՏԵՍՔ «Դ», Մ 1:50

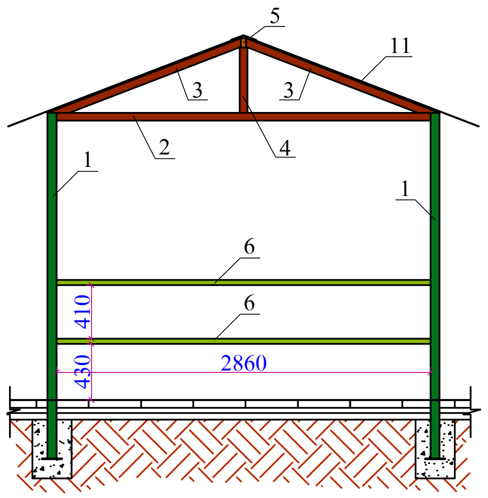

ՏԱՆԻՔԻ ՀԱՏԱԿԱԳԻԾ, Մ 1:50

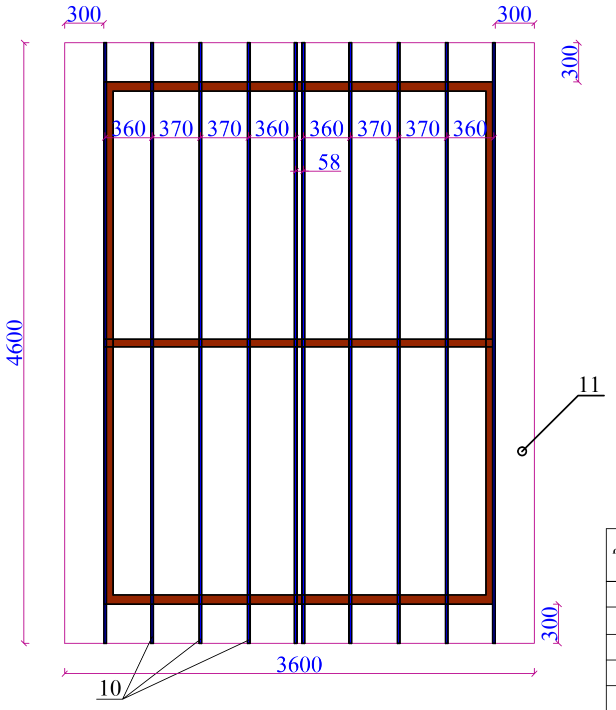

ՄԵՏԱՂԱԿԱՆ ՆՍՏԱՐԱՆ, Մ 1:25

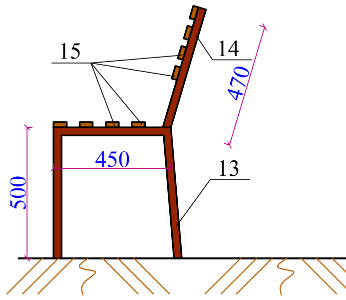

ՄԵՏԱՂԱԿԱՆ ՍԵՂԱՆ /800x2000մմ/, Մ 1:25

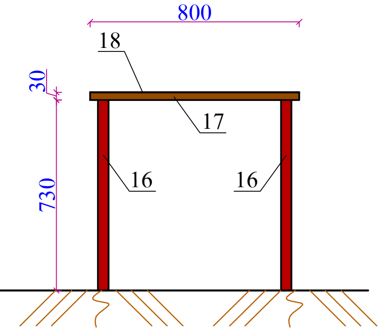

ՏԱՆԻՔԻ ՀԱՆԳՈՒՅՑ, Մ 1:25

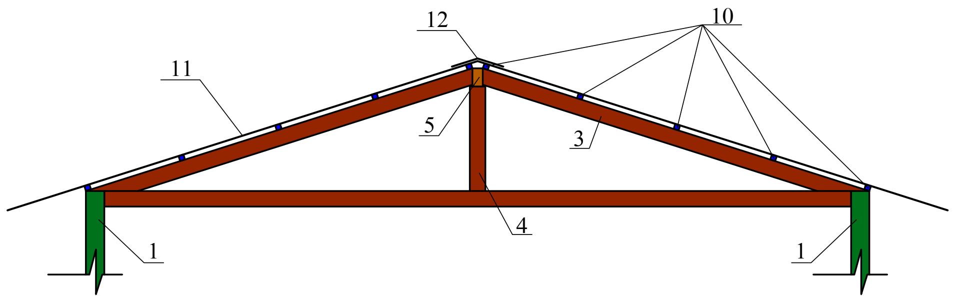

ՋՐՈՒՑԱՐԱՆ 4.0 x 3.0 Մ ԱՐՏԱՔԻՆ ՉԱՓԵՐՈՎ

Դիրք	Նշանակումը	Անվանումը	Քան., հատ	1 գմ-ի քաշը, կգ	Ընդh. քաշը, կգ
1	ГОСТ 8639-82	▭ 70x70x3 L =2650	4	6.27	66.46
1′	———"———	▭ 70x70x3 L =2590	2	6.27	32.48
2	ГОСТ 8645-92	▭ 60x40x3 L =2860	3	4.40	37.75
2′	———"———	▭ 60x40x3 L =3860	2	4.40	33.97
3	———"———	▭ 60x40x3 L =1590	6	4.40	41.98
4	———"———	▭ 60x40x3 L =500	3	4.40	6.60
5	———"———	▭ 70x40x3 L =4100	1	4.87	19.97
6	———"———	▭ 70x40x3 L =2860	2	4.87	27.86
7	———"———	▭ 70x40x3 L =1895	8	4.87	73.83
8	———"———	▭ 70x40x3 L =930	2	4.87	9.06
8′	———"———	▭ 70x40x3 L =890	2	4.87	8.67
9	———"———	▭ 70x40x3 L =920	2	4.87	8.96
10	ГОСТ 8639-82	▭ 20x20x2 L =4600	10	1.075	49.45
11	Մետաղական կղմինդր - 18.0 մ^2				
12	ГОСТ 19903-74	Մետ. թիթեղ -150x6 L=150մմ	6	1 հատը՝ 1.06 կգ	6.36
	Մետաղական մասերի երկտակ յուղաներկում՝ 511.34 կգ/մետաղ				
	Հիմքերի բետոնացում B20 դասի բետոնով՝ 0.243 մ^3				
	Խճի նախապատրաստական շերտ՝ 0.054 մ^3				

ՆՍՏԱՐԱՆ /2 հատի համար/

Դիրք	Նշանակումը	Անվանումը	Քան., հատ	1 գմ-ի քաշը, կգ	Ընդh. քաշը, կգ
13	ГОСТ 8645-92	▭ 50x30x3 L =1450	6	3.36	29.23
14	———"———	▭ 50x30x3 L =470	6	3.36	9.48
15	Փայտե չորսուներ 50x20մմ L=2000մմ /16 հատ/՝ 0.032 մ^3				
	Մետաղական մասերի երկտակ յուղաներկում՝ 38.71 կգ/մետաղ				
	Փայտե մասերի երկտակ յուղաներկում՝ 4.48 մ^2				

ՄԵՏԱՂԱԿԱՆ ՍԵՂԱՆ /800x2000մմ/

Դիրք	Նշանակումը	Անվանումը	Քան., հատ	1 գմ-ի քաշը, կգ	Ընդh. քաշը, կգ
16	ГОСТ 8639-82	▭ 40x40x3 L =760	4	3.36	10.21
17	———"———	▭ 30x30x3 L = 7200	1	2.42	17.42
18	ГОСТ 19903-74	Մետ. թիթեղ -800x3 L=2000մմ	1	1 հատը՝ 37.68 կգ	37.68
	Մետաղական մասերի երկտակ յուղաներկում՝ 65.31 կգ/մետաղ				

ԾԱՆՈԹՈՒԹՅՈՒՆ

1. Եռակցումը կատարել Э-46 (ГОСТ 9467-75) մակնիշի էլեկտրոդներով
2. Բոլոր չափերը տրված են մմ-ով

E A L L C	Մասիս համայնքի Մասիս քաղաքի 3-րդ թաղամաս թիվ 2 շենքի բակի բարեկարգման աշխատանքներ		ՊԱՅՄԱՆԱԳԻՐ ՆՄՄՀ-ԳՀԾՁԲ-26/38-2
ՏՆՕՐԵՆ	Գ. ՄԵՍՐՈՊՅԱՆ	ՃԱՐՏԱՐԱՊԵՏԱՇԻՆԱՐԱՐԱԿԱՆ ՄԱՍ	ՓՈՒԼ: ԱՆ; ԹԵՐԹ: 8; ԹԵՐԹԵՐ:
		Ջրուցատաղավարի տարբերակ	«ԷԴԱՐ ՓՐՈՋԵՔԹ» ՍՊԸ

ՄԵՏԱՂԱԿԱՆ ՃԱՂԱՇԱՐ Մ 1:25

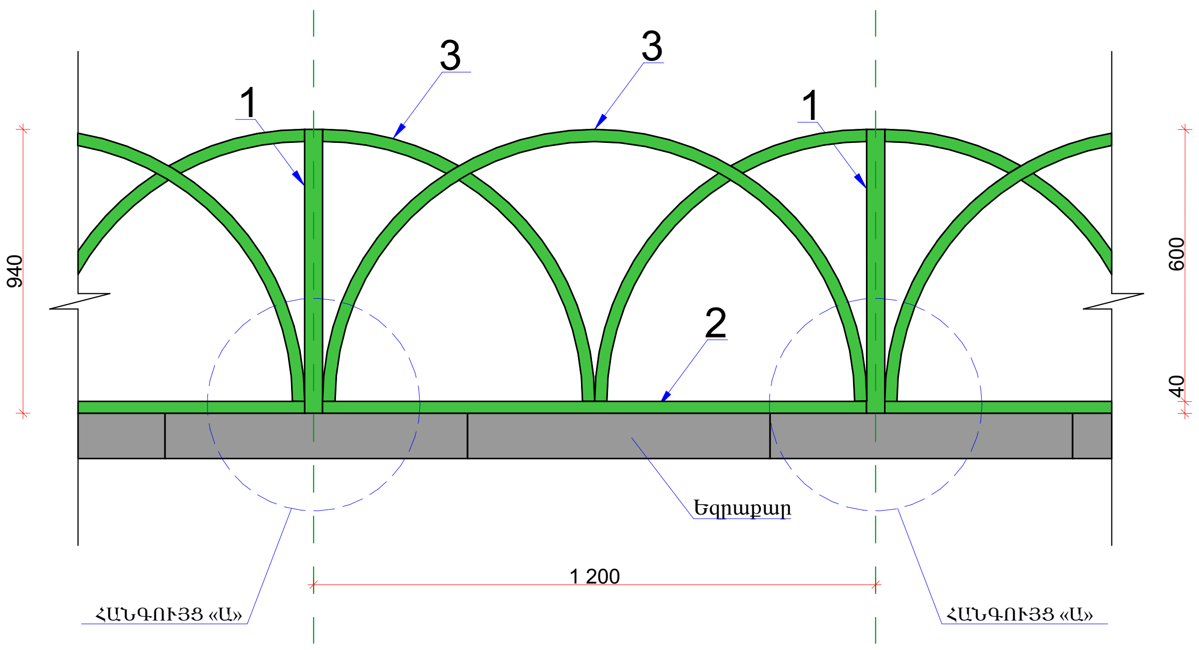

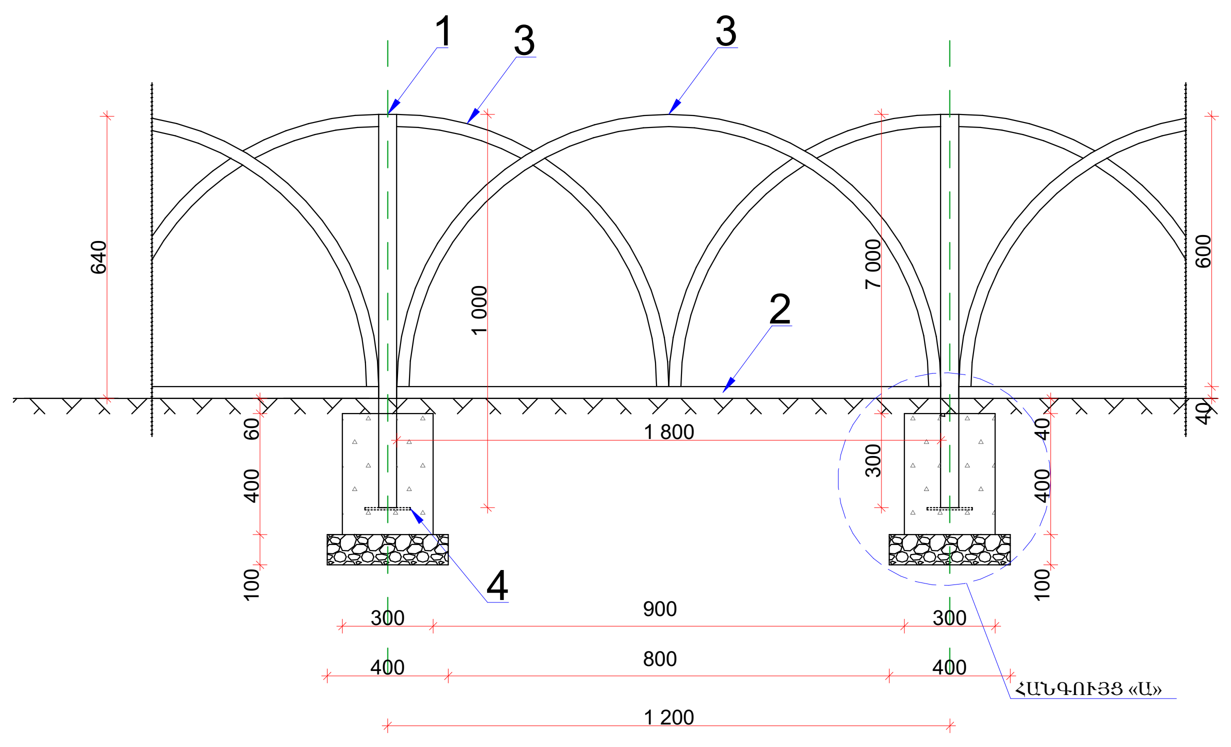

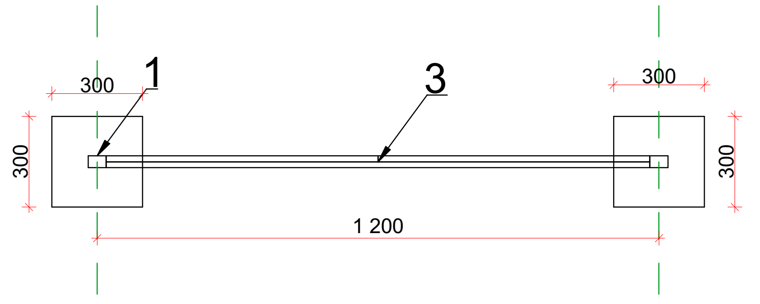

ՀԱՆԳՈՒՅՑ «Ա», Մ 1:10

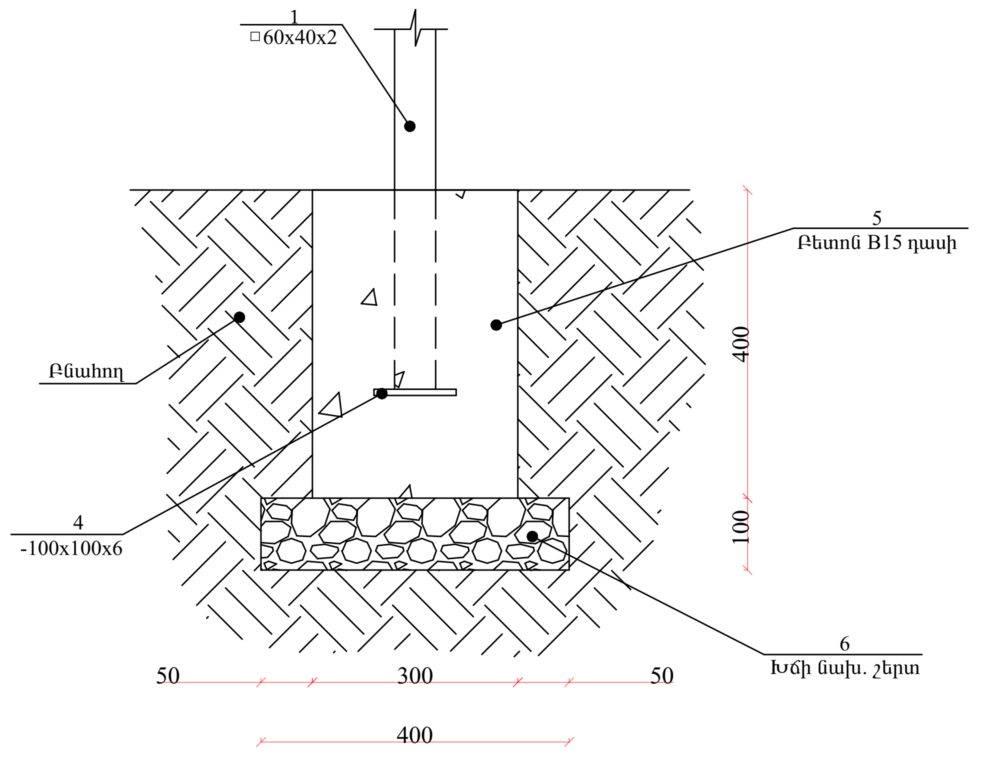

ԾԱՆՈԹՈՒԹՅՈՒՆ

1.Եռակցումը կատարել Э-46 (ГОСТ 9467-75) մակնիշի էլեկտրոդներով

2.Բոլոր չափերը տրված են մմ-ով

ՄԵՏԱՂԱԿԱՆ ԲԱԶՐԻՔԻ ՊՈՂՊԱՏԻ ՄԱՍՆԱԳԻՐ/մեկ էլեմենտի համար/

ԴԻՐՔ	ՆՇԱՆԱԿՈՒՄԸ	ԱՆՎԱՆՈՒՄԸ		ՔԱՆ ՀԱՏ	ՔԱՇԸ ԿԳ	ԸՆԴ
1	ՊՍՏ 30245-2003	□ 60X40X2	L=1000	2	2,98	5,96
2	———"———	□ 40X40X2	L=1200	1	2,33	2,33
3	ՊՍՏ 8645-68	□ 40X20X2	L=3800	1	8,85	8,85
4	ՊՍՏ 19903-76	-6X100	L=100	2	0,47	0,94
5	Բետոն B15 դասի 0.072 խմ					
6	Տոփանված խիճ 0,032 խմ					

ԾԱՆՈԹՈՒԹՅՈՒՆ

1. Պատվիրատուի պահանջով թույլատրվում է մետաղական ցանկապատի տեսքի փոփոխություններ, պահպանելով աշխատանքային ծավալները:

E A L L C	Մասիս համայնքի Մասիս քաղաքի 3-րդ թաղամաս թիվ 2 շենքի բակի բարեկարգման աշխատանքներ			ՊԱՅՄԱՆԱԳԻՐ ՆԱՄՄՀ-ԳՀԾՁԲ-26/38-2
			ՃԱՐՏԱՐԱՊԵՏԱՇԻՆԱՐԱԿԱՆ ՄԱՍ	ՓՈՒԼ / ԹԵՐԹ / ԹԵՐԹԵՐ
ՏՆՕՐԵՆ	Գ. ՄԵՍՐՈՊՅԱՆ			ԱՆ / 9 /
			Մետաղական ցանկապատ	«ԷԴԱՐ ՓՐՈՋԵՔԹ» ՍՊԸ

ՔԱՆԴՄԱՆ ԱՇԽԱՏԱՆՔՆԵՐ / ДЕМОНТАЖНЫЕ РАБОТЫ

1	Տարածքում առկա աղբի /շին աղբի/ հավաքում, դուրս բերում տարածքից և բարձում ինքնաթափ մեքենայի վրա Сбор мусора /строительный мусор/ на территории, вывоз с территории и погрузка на самосвал	տ/т	1,200
2	Նույնի տեղափոխում մինչև 13կմ Вывоз до 13км	տ / т	1,200
3	Տարածքում առկա բետոնային մասերի քանդում Снос бетонных частей	մ3/м3	0,700
4	Տարածքում առկա մետաղական տարրերի ապամոնտաժում, հանձնում պատվիրատուին Сбор металлических элементов, имеющихся в наличии на территории, доставка до заказчика	տ т	0,150
5	Եզրաքարերի ապամոնտաժում բետոնե հիմքերի հետ միասին Демонтаж бордюров вместе с бетонным фундаментом	գմ/пм	60,000
6	Ասֆալտբետոնե շերտի քանդում մասնակի կտրումով Снос асфальтобетонного слоя	մ3 / м3	1,000
7	Խճային ծածկույթի քանդում РАЗБОРКА ПОКРЫТИЙ ЩЕБЕНОЧНЫХ	մ3 / м3	3,000
8	Բետոնե ձևավոր սալիկների քանդում իր շերտերով, հանձնում պատվիրատուին Снос бетонного покрытия	մ2/м2	2,000
9	Նստարանների ապամոնտաժում, հանձնում պատվիրատուին Демонтаж скамеек, доставка заказчику.	հատ / штук	2,000
10	Աղբամանների ապամոնտաժում, հանձնում պատվիրատուին Демонтаж мусорных баков, доставка заказчику	հատ / штук	2,000
11	Շին աղբի կուտակում, դուրս բերում տարածքից, բարձում ա/մեք վրա և տեղափոխում 13կմ Сбор строй мусора, вывоз из здания, погрузка на самосвалы и вывоз	տ / т	70,062

ԿԱՌՈՒՑՈՂԱԿԱՆ ԱՇԽԱՏԱՆՔՆԵՐ / СТРОИТЕЛЬНЫЕ РАБОТЫ

1	Տարածքի մեքենայացված հարթեցում Механизированная планировка территории	մ2/м2	1200,000
2	Տարածքի ձեռքով հարթեցում Выравнивание участка вручную	մ2/м2	60,000
3	Խճային հիմքի իրականացում 15սմ հաստության Реализация гравийного основания толщиной 15 см.	մ2 / м2	1200,000
4	Բիտումի լցաբաշխում (4.12տ 1000մ2) Распределение битумной заливки (4,12т 1000м2)	տ/т	4,944
5	Մանրահատիկ ասֆալտբետոնե ծածկույթի իրականացում - 5սմ /,Բե տիպի (վերին շերտ)/ Выполнение мелкозернистого асфальтобетонного покрытия - 5 см.	մ2 / м2	1200,000
6	Խճային հիմք 12սմ հաստության Реализация гравийного основания толщиной 12 см.	մ3/м3	4,200
7	Հարթեցնող շերտ չոր ցեմենտ ավազե շաղախով /1:3հարաբերակցությամբ, լվացած ավազով/ 40մմ, բետոնե ձևավոր սալերի տակ Выравнивающий слой на сухом цементно-песчаном	մ3/м3	1,400
8	Բետոնե ձևավոր սալիկների իրականացում 6սմ հաստությամբ, երկրորդ շերտը գունավոր Реализация бетонной фигурной плитки толщиной 6 см, второй слой окрашен	մ2 / м2	35,000
9	Խճային նախաշերտի իրականացում 10սմ հաստության Выполнение гравийного слой толщиной 10 см	մ3/м3	2,905

E A L L C	Մասիս համայնքի Մասիս քաղաքի 3-րդ թաղամաս թիվ 2 շենքի բակի բարեկարգման աշխատանքներ			ՊԱՅՄԱՆԱԳԻՐ ՆԱՄՄՀ-ԳՀԾՁԲ-26/38-2
			ՃԱՐՏԱՐԱՊԵՏԱՇԻՆԱՐԱՐԱԿԱՆ ՄԱՍ	ՓՈՒԼ / ԹԵՐԹ / ԹԵՐԹԵՐ
ՏՆՕՐԵՆ	Գ. ՄԵՍՐՈՊՅԱՆ			ԱՆ / 10 /
			Աշխատանքների և նյութերի մասնագիր	«ԷԴԱՐ ՓՐՈՋԵՔԹ» ՍՊԸ

10	Բետոնե եզրաքարերի տեղադրում 300*150մմ չափերով, B15 դասի բետոնե հիմքով, Установка бетонных бордюров размером 300*150мм, с бетонным основанием класса B15	գմ/пм	44,000
11	Բազալտե եզրաքարերի տեղադրում 300*150մմ չափերով, B15 դասի բետոնե հիմքով, առանց ծակոտիների Установка базальтовых бордюров размером 300*150мм, с бетонным основанием класса	գմ/пм	122,000
12	Բուսահողի ձեռքբերում покупка верхнего слоя почвы	մ3 / м3	12,000
13	Բուսահողի փռում ձեռքով 15սմ հաստությամբ, սերմի ցանումով 1մ2-25գր Запекание почвы вручную	մ2 / м2	80,000
14	Մետաղականկոնստրուկցիաների երկտակ յուղաներկում Двухэтапная роспись маслом	մ2/м2	22,000
15	Մետաղականկոնստրուկցիաների հենասյուների երկտակ յուղաներկում Двухэтапная роспись маслом	մ2/м2	4,069
	Մետաղական ցանկապատ		
1	Փոսորակի փորում մեխանիզացված, III կարգի գրունտներում РАЗРАБОТКА ГРУНТА ЭКСКАВАТОРАМИ В ОТВАЛ ГРУНТ 3 ГРУППЫ	մ3 / м3	1,600
2	Փոսորակի փորում մեխանիզացված, IV կարգի գրունտներում РАЗРАБОТКА ГРУНТА ЭКСКАВАТОРАМИ В ОТВАЛ ГРУНТ 4 ГРУППЫ	մ3 / м3	1,600
3	Խճային նախաշերտի իրականացում 10սմ հաստության Выполнение гравийного слой толщиной 10 см	մ3/м3	0,640
4	Բետոնե կետային հիմքերի կառուցում B15 դասի բետոնից 0,3*0,3*0.4 Строительство бетонной фундамент из бетона класса B15	մ3 / м3	1,440
5	Մետաղական ցանկապատի կառուցում և տեղադրում Строительство и установка металлического забора	տ/т	0,585

6	Ներդիր էլեմենտ 100*100*6մմ Закладной элемент 100*100*6мм	մ2/м2	0,400
7	Քառակուսի խողովակ 60*40*2մմ Квадратная труба 60*40*2 мм	գմ/пм	40,000
8	Քառակուսի խողովակ 40*40*2մմ Квадратная труба 40*40*2 мм	գմ/пм	200,000
9	Մետաղական ցանկապատի երկտակ յուղաներկումДвухэтапная роспись маслом металлического забора	մ2/м2	136,000
	ՈՌՈԳՄԱՆ ՑԱՆՑԻ ԿԱՌՈՒՑՈՒՄ /համաձայնեցնելով պատվիրատուի հետ/		
1	Խողովակաշարերի տեղադրում պողպատե խողովակներից 57*3.0մմ տրամագծով հիդրավլիկ փորձարկումով Монтаж трубопроводов из стальных труб - гидравлическое испытание - диаметр 57*3,0мм	գմ/пм	120,000
2	Խողովակաշարերի տեղադրում պողպատե խողովակներից 32*3.0մմ տրամագծով հիդրավլիկ փորձարկումովМонтаж трубопроводов из стальных труб - гидравлическое испытание - диаметр 32*3,0мм	գմ/пм	15,000
3	Մետաղական խողովակների յուղաներկում 2 անգամ Окраска стальных труб антикор. краской /2 раза /	մ2 / м2	22,985
4	Պողպատե ձևավոր մասերիտ եղադրում Монтаж стальных фасонных деталей	տ/т	0,030

ԽՐԱՄՈՒՂՈՒ ԼԱՅՆԱԿԱՆ ԿՏՐՎԱԾՔ Ա-Ա

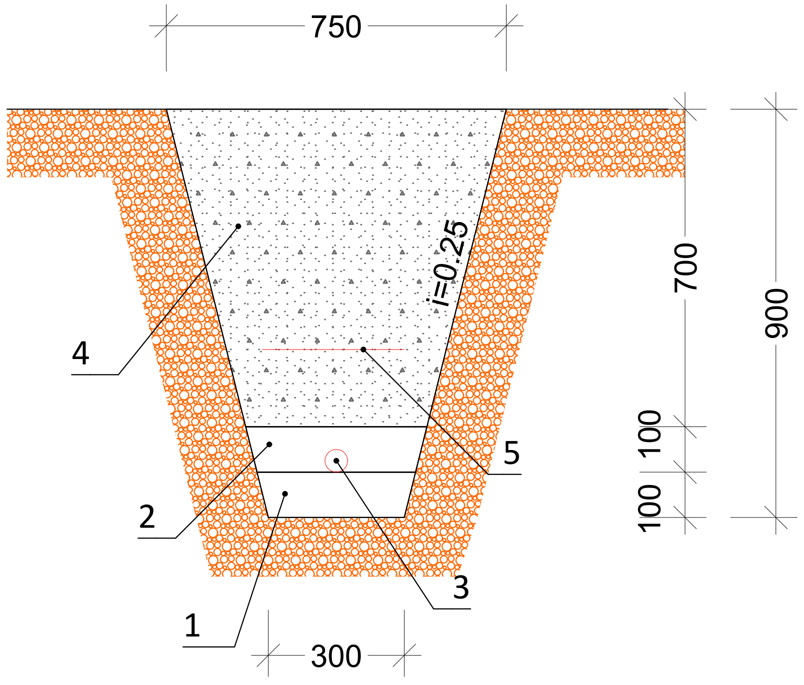

ԾԱՆՈԹՈՒԹՅՈՒՆ

1. Ավազե նախաշերտ 10սմ
2. Ավազե պաշտպանիչ շերտ 10սմ
3. Հաղորդալար պոլիպրոպիլեն հոմոպոլիմերային խողովակի մեջ
4. Ետլիցքի գրունտ
5. Ազդանշանային ժապավեն

ԾԱՆՈԹՈՒԹՅՈՒՆ

1. Բոլոր աշխատանքները և լուծումները ենթակա են համաձայնեցման Մասիսի համայնքապետարանի համապատասխան բաժնի մասնագետների հետ:
2. Միացման կետի տեղը ճշգրտել տեղում:

ՎԿԱՅԱԿՈՉՎՈՂ ՓԱՍՏԱԹՂԹԵՐԻ ՑԱՆԿ

Հ/Հ	ՆՇԱՆԱԿՈՒՄ	Ա Ն Վ Ա Ն Ո Ւ Մ	ԾԱՆՈԹ.
1	ԷՏԿ	«Էլեկտրասարքավորումների տեղակայման կանոններ»	VII հրատ.-ություն
2	СНиП 3.05.06 - 85	«Էլեկտրատեխնիկական սարքավորումներ»	Նախագծման նորմեր
3	ՀՀՇՆ 22-03-2017	«Արհեստական և բնական լուսավորում»	Շինարարական նորմեր
4	3.320-3.0	Արտաքին լուսավորության բաղադրիչ տարրեր	

Հ/Հ	ԱՆՎԱՆՈՒՄԸ	ՉԱՓ ՄԻԱՎ	ՔԱՆԱԿ	ԾԱՆՈԹՈՒԹ
1	Խրամուղու քանդում մեխանիզացված եղանակով -3 կարգի գրունտներում	մ³	0,21	
2	Խրամուղու քանդում մեխանիզացված եղանակով -4 կարգի գրունտներում	մ³	0,21	
3	Բնահողի լրամշակում ձեռքով	մ³	0,03	
4	Ավազե նախաշերտի իրականացում 10սմ	մ³	0,03	
5	Ավազով պաշտպանիչ շերտի իրականացում 10սմ	մ³	0,035	
6	Բնահողի ետլիցք մեխանիզմով	մ³	0,40	
7	Բնահողի ետլիցք և հարթեցում ձեռքով	մ³	0,075	
8	Պոլիպրոպիլեն հոմոպոլիմերային խողովակի տեղադրում խրամուղու մեջ Φ40/Φ50մմ	գմ		
9	Հաղորդալար ВВГ нг 3*1,5 մոնտաժում	գմ		
10	Հաղորդալար ВВГ нг 3*2,5մմ մոնտաժում	գմ		
11	Հաղորդալար ВВГ нг 3*4.0մմ մոնտաժում	գմ		
12	Հաղորդալար ВВГ нг 3*6.0մմ մոնտաժում	գմ		
13	Հաղորդալար ВВГ нг 3*10.0մմ մոնտաժում	գմ		
14	Ազդանշանային ժապավեն մալուխի համար	գմ		

ԾԱՆՈՒՑՈՒԹՅՈՒՆ

Կապալառուն պարտավոր է պատվիրատուին ներկայացնել նյութերի և սարքավորումների ստանդարտներին համապատասխանության սերտիֆիկատները:

Սնուցման կետը (էլեկտրամատակարարման տեխնիկական պայմաններ) հստակեցնել պատվիրատուի հետ:

Էլեկտրամոնտաժային աշխատանքներն անհրաժեշտ է կատարել ԷՏԿ-ի, ՇՆուԿ 3.05.06-85-ի և գործող այլ իրահանգների նորմերի պահանջներով:

E A L L C	Մասիս համայնքի Մասիս քաղաքի 3-րդ թաղամաս թիվ 2 շենքի բակի բարեկարգման աշխատանքներ			ՊԱՅՄԱՆԱԳԻՐ ՆԱՄՄՀ-ԳՀԾՁԲ-26/38-2		
			ԷԼԵԿՏՐԱԿԱՆ ԼՈՒՍԱՎՈՐՈՒԹՅՈՒՆ	ՓՈՒԼ	ԹԵՐԹ	ԹԵՐԹԵՐ
ՏՆՕՐԵՆ	Գ. ՄԵՍՐՈՊՅԱՆ			ԱՆ	12	
			Խրամուղու լայնական կտրվածք, մասնագիր	«ԷԴԱՐ ՓՐՈՋԵՔԹ» ՍՊԸ		

	ԼՈՒՍԱՎՈՐՈՒԹՅԱՆ ՑԱՆՑԻ ԿԱՌՈՒՑՈՒՄ /համաձայնեցնելով պատվիրատուի հետ/		
1	Փոսորակի փորում մեխանիզացված, III կարգի գրունտներում РАЗРАБОТКА ГРУНТА ЭКСКАВАТОРАМИ В ОТВАЛ ГРУНТ 3 ГРУППЫ	մ3 / м3	0,336
2	Փոսորակի փորում մեխանիզացված, IV կարգի գրունտներում РАЗРАБОТКА ГРУНТА ЭКСКАВАТОРАМИ В ОТВАЛ ГРУНТ 4 ГРУППЫ	մ3 / м3	0,336
3	Խճային նախաշերտի իրականացում 10սմ հաստության Выполнение гравийного слой толщиной 10 см	մ3/м3	0,096
4	ԵԲ նախաշերտի պատրաստում B7.5 դասի բետոնից 10սմ հաստությամբ	մ3/м3	0,096
5	Բետոնե կետային հիմքերի կառուցում B20 դասի բետոնից 0,4*0,4*0.6 Строительство бетонной фундамент из бетона класса B20	մ3 / м3	0,576
6	Լուսավորության պատրաստի /գործարանային արտադրության/ այգու հենասյուների ձեռքբերում և տեղադրում /տեսքը տրամադրում է պատվիրատուն/	հատ / штук	6,000
7	Լուսատու LED 100Վտ, 150V-250V, 50˚5HZ, 8KV, Լուս. հոսքը՝ 12000լմ, Գործ. ժամկետը՝ 50000 ժամ, Ջերմաղիմաց. -30՜ մինչև +50՜C, Монтаж светильников LED 100вт	կ-տ / к-т	6,000
8	Տուփ բաժանարար մետաղական Коробчатый металлический	հատ/шт	6,000
9	Սեղմակաշար	լրակազմ	30,000
10	Հաղորդալար ВВГ нг 3*1,5մմ մոնտաժում Провод ВВГ нг 3*1,5мм монтажный	գմ/пм	36,000
11	Ճկախողովակ Гофра	գմ/пм	36,000
12	Խրամուղու քանդում մեխանիզմով - 3կարգ Обработка грунта	մ3/м3	33,600
13	Խրամուղու քանդում մեխանիզմով - 4կարգ Обработка грунта	մ3/м3	33,600
14	Բնահողի լրամշակում ձեռքով Обработка грунта вручную	մ3/м3	4,800
15	Ավազե նախապատրաստական շերտի իրականացում10սմ Выполнение подготовительного слоя песка 10мм	մ3/м3	4,800
16	Ավազե պաշտպանիչ շերտի իրականացում10սմ Выполнение защитного слоя песка 10мм	մ3/м3	5,600

E A L L C	Մասիս համայնքի Մասիս քաղաքի 3-րդ թաղամաս թիվ 2 շենքի բակի բարեկարգման աշխատանքներ				ՊԱՅՄԱՆԱԳԻՐ ՆԱՄՄՀ-ԳՀԾՁԲ-26/38-2
			ԷԼԵԿՏՐԱԿԱՆ ԼՈՒՍԱՎՈՐՈՒԹՅՈՒՆ	ՓՈՒԼ / ԹԵՐԹ / ԹԵՐԹԵՐ	
ՏՆՕՐԵՆ	Գ. ՄԵՍՐՈՊՅԱՆ			ԱՆ / 13 /	
			Աշխատանքների և նյութերի մասնագիր	«ԷԴԱՐ ՓՐՈՋԵՔԹ» ՍՊԸ	

17	Բնահողի ետլիցք մեխանիզմով Обратная засыпка грунта бульдозером	մ3/м3	61,600
18	Բնահողի ետլիցք և հարթեցում ձեռքով Обратная засыпка и планировка грунта	մ3/м3	12,000
19	Պոլիպրոպիլեն հոմոպոլիմերային խողովակի տեղադրում խրամուղու մեջ Ф40մմ Монтаж полипропиленовой гомополимерной трубы в траншею Ф40мм	գմ/пм	160,000
20	Հաղորդալար ВВГ нг 3*2,5մմ մոնտաժում Провод ВВГ нг 3*2,5мм монтажный	գմ/пм	100,000
21	Հաղորդալար ВВГ нг 3*4.0մմ մոնտաժում Провод ВВГ нг 3*4.0мм монтажный	գմ/пм	60,000
22	Հաղորդալար ВВГ нг 3*6.0մմ մոնտաժում Провод ВВГ нг 3*6.0мм монтажный	գմ/пм	20,000
23	Ազդանշանային ժապավեն մալուխի համար Сигнальная лента для кабеля	գմ/пм	180,000
24	Սեղմակ PA1500 (зажим анкерный) Зажим анкерный PA1500	հատ / штук	2,000
25	ՍԻՊ 2 2x16մմ2 կտրվածքով մալուխի մոնտաժում Монтаж проводки СИП 2 2x16мм2	մ / м	30,000

ԾԱՆՈԹՈՒԹՅՈՒՆ

1. Բոլոր աշխատանքները և լուծումները ենթակա են համաձայնեցման Մասիսի համայնքապետարանի համապատասխան բաժնի մասնագետների հետ:
2. Միացման կետի տեղը ճշգրտել տեղում:

ՎԿԱՅԱԿՈՉՎՈՂ ՓԱՍՏԱԹՂԹԵՐԻ ՑԱՆԿ

Հ/Հ	ՆՇԱՆԱԿՈՒՄ	Ա Ն Վ Ա Ն Ո Ւ Մ	ԾԱՆՈԹ.
1	ԷՏԿ	«Էլեկտրասարքավորումների տեղակայման կանոններ»	VII հրատ.-ություն
2	СНиП 3.05.06 - 85	«Էլեկտրատեխնիկական սարքավորումներ»	Նախագծման նորմեր
3	ՀՀՇՆ 22-03-2017	«Արհեստական և բնական լուսավորում»	Շինարարական նորմեր
4	3.320-3.0	Արտաքին լուսավորության բաղադրիչ տարրեր	

ԾԱՆՈՓՈՒԹՅՈՒՆ

Կապալառուն պարտավոր է պատվիրատուին ներկայացնել նյութերի և սարքավորումների ստանդարտներին համապատասխանության սերտիֆիկատները:

Սնուցման կետը (էլեկտրամատակարարման տեխնիկական պայմաններ) հստակեցնել պատվիրատուի հետ:

Էլեկտրամոնտաժային աշխատանքներն անհրաժեշտ է կատարել ԷՏԿ-ի, ՇՆուԿ 3.05.06-85-ի և գործող այլ հրահանգների նորմերի պահանջներով:

E A L L C	Մասիս համայնքի Մասիս քաղաքի 3-րդ թաղամաս թիվ 2 շենքի բակի բարեկարգման աշխատանքներ			ՊԱՅՄԱՆԱԳԻՐ ՆԱՄՄՀ-ԳՀԾՁԲ-26/38-2
			ԷԼԵԿՏՐԱԿԱՆ ԼՈՒՍԱՎՈՐՈՒԹՅՈՒՆ	ՓՈՒԼ / ԹԵՐԹ / ԹԵՐԹԵՐ
ՏՆՕՐԵՆ	Գ. ՄԵՍՐՈՊՅԱՆ			ԱՆ / 14 /
			Աշխատանքների և նյութերի մասնագիր	«ԷԴԱՐ ՓՐՈՋԵՔԹ» ՍՊԸ

ԱՆՎՏԱՆԳՈՒԹՅԱՆ ՏԵԽՆԻԿԱՅԻ ՀՐԱՀԱՆԳՆԵՐ

Անվտանգության տեխնիկայի, աշխատանքի պաշտպանության, բնապահպանական և հրդեհային անվտանգության պահանջներ:

1. Մինչև աշխատանքների մեկնարկը պետք է կատարված լինեն տվյալ նախագծով նախատեսված անվտանգության միջոցառումները, որոնք պետք է ձևակերպված լինեն համապատասխան ակտով:
2. Մարդկանց գտնվելու համար վտանգավոր գոտիները պետք է ցանկապատվեն, ունենան վտանգի մասին նախազգուշացնող ցուցանակներ:
3. Օրվա մութ ժամանակահատվածում շինարարական հրապարակը և աշխատատեղերը պետք է լուսավորված լինեն ըստ ԳՕՍՏ-ի: Լուսավորությունը պետք է լինի համաչափ, առանց կուրացնող էֆեկտի: Չլուսավորված տեղամասերում օրվա մութ ժամերին աշխատանքների իրականացում չի թույլատրվում:
4. Աշխատանքների տեղամասերը և աշխատատեղերը պետք է ապահովված լինեն ընկերային և անհատական պաշտպանության անհրաժեշտ միջոցներով, հրդեհամարման առաջնային միջոցներով, կապի, ազդանշանման և աշխատանքի անվտանգության ապահովման այլ միջոցներով՝ համաձայն գործող նորմատիվային փաստաթղթերի և համաձայնագրերի:
5. Արգելվում է թողնել կախված, անկայուն, կոնստրուկցիաներ կամ դրանց մասեր:
6. Աշխատանքը թույլատրվում է 18-ից բարձր տարիքի անձանց:
7. Էլեկտրական բոլոր գործիքները պետք է գրանցված լինեն հատուկ մատյանում և ունենանհաշվարկային համարներ: Կիրառելուց առաջ պարտադիր է ստուգել գործիքի աշխատանքային վիճակը, լարերի և բռնիչի մեկուսացումները, աշխատանքային մասի վիճակը, պարապ ընթացքում աշխատանքը և այլն: Էլեկտրական լարերի պահպանման գոտում բոլոր էլեկտրաֆիկացված գործիքները հողանցվում են:
8. Բանվորները պետք է ապահոված լինեն արտահագուստով, հատուկ կոշիկներով և այլ անհատական պաշտպանիչ միջոցներով:
9. Բեռնակալիչ հարմարանքները և տարան (վերամբարձ կռունկով տեղափոխելու դեպքում) պետք է փորձարկված լինեն անվանական բեռնամբարձության կրկնակի անգամ գերազանցող բեռով:
10. Աշխատանքի գոտում պետք է ունենալ հակահրդեհային միջոցներ 200մ^2 մակերեսին - 1կոմպլեկտ հաշվարկով:
11. Շինարարական աղբը պետք է ժամանակին հեռացվի, արգելվում է աղբի կուտակումը կամ այրումը շին հրապարակում:
12. Ասբոշիֆերի կտորները հավաքել ձեռքով՝ կրելով հատուկ կոմբինեզոն և շնչադիմակ:
13. Աղբը տեղափոխելուն զուգահեռ պարբերաբար իրականացնել խոնավեցնող միջոցառումներ փոշու արտանետումը բացառելու համար:

ԾԱՆՈԹՈՒԹՅՈՒՆ

1.Շինհրապարակը պետք է կահավորված լինի հակահրդեհային միջոցներով և բժշկական առաջին օգնության պարագաներով: Այն դեպքում երբ շինարարական աշխատանքները իրականացվում են գիշերային պայմաններում կապալառուն պետք է ապահովի շին հրապարակի և աշխատանքների կատարման վայրի համապատասխան լուսավորությունը: Շինարարության ժամանակ հաշվի առնել գոյություն ունեցող կոմունիկացիաները (գազատար, ջրատար խողովակաշարերը, կապի և էլեկտրո մալուխները) , տեղյակ պահելով համապատասխան կազմակերպություններին:

ԾԱՆՈԹՈՒԹՅՈՒՆ

1. Շինարարության անվտանգությունը ապահովում է կապալառու կազմակերպությունը:
2. Բոլոր պիտանի նյութերը տեսակավորվում են քանդման աշխատանքներին զուգահեռ և հանձնվում են պատվիրատուին համապատասխան ակտերի միջոցով:
3. Մինչև աշխատանքների սկսելը անհրաժեշտ է ստանալ տվյալ տարածքում առկա վերգետնյա և ստորգետնյա կոմունիկացիաների /հաղորդալարեր, գազի խողովակներ և այլն/ մասին /կամ դրանց բացակայության մասին/ գրավոր տեղեկություններ, դրանց վնասումից խուսափելու համար:

Որպես հիմնական ամբարձիչ մեխանիզմ առաջարկվում է ավտոմոբիլային կռունկ КС 55713-6 ГАЛИЧАНИН, որի տեխնիկական ցուցանիշները բերված են ստորև՝

Առավելագույն բեռնաբարձությունը/ սլաքի թռիչքը, մ ----------------25/32
Սլաքի երկարությունը, մ ---9,7-21,7
Սագիկի երկարությունը, մ --9
Կեռի ամբարձման առավելագույն բարձրությունը
21,7մ երկարությամբ հիմնական սլաքի դեպքում, մ -------------------21,9
21,7մ երկարությամբ հիմնական սլաքի
դեպքում և 9մ սագիկի դեպքում, մ ---30
Կեռի իջեցման առավելագույն խորությունը 9,7մ սլաքով
և 5մ թռիչքի դեպքում,մ ---12,0
Բեռի զանգվածը, որի դեպքում թույլատրվում է սլաքի սեկցիաների
դուրսբերում, տ ---4,0
Բեռի ամբարձման/ իջեցման արագությունը, մ/րոպե
-անվանական (մինչև 25տ բեռով) ---5,0
-ավելացված (մինչև 6տ բեռով) --12,0
-առավելագույն -------------------- --96,0
Կռունկի շարժման արագությունը, կմ/ժամ ------------------------------80
Զանգվածը տրանսպորտային վիճակում, տ ---------------------------23,0
Բազային ավտոմոբիլի անիվային բանաձևը --------------------------6x4
Շարժիչը --դիզելային
-մոդելը ---ЯМЗ-236БЕ
-հզորությունը, ձ.ու --250
Եզրաչափքերը տրանսպորտային վիճակում,մ
երկարություն*լայնություն*բարձրություն -------------------------------12*2,5*3,8
Շահագործման ջերմաստիճանը, C -------------------------------------(-40+40)

E A L L C	Մասիս համայնքի Մասիս քաղաքի 3-րդ թաղամաս թիվ 2 շենքի բակի բարեկարգման աշխատանքներ			ՊԱՅՄԱՆԱԳԻՐ ՆԱՄՄՀ-ԳՀԾՁԲ-26/38-2
			ՇԻՆԱՐԱՐՈՒԹՅԱՆ ԿԱԶՄԱԿԵՐՊՈՒՄ	ՓՈՒԼ / ԹԵՐԹ / ԹԵՐԹԵՐ
ՏՆՕՐԵՆ	Գ. ՄԵՍՐՈՊՅԱՆ			ԱՆ / 15 /
			Ընդհանուր տվյալներ	«ԷԴԱՐ ՓՐՈՋԵՔԹ» ՍՊԸ

Հ/Հ	ԱՆՎԱՆՈՒՄԸ	ՕՐԵՐ - 90																	
		5	5	5	5	5	5	5	5	5	5	5	5	5	5	5	5	5	5
1	ՆԱԽԱՊԱՏՐԱՍՏԱԿԱՆ ԱՇԽԱՏԱՆՔՆԵՐ																		
2	ՔԱՆԴՄԱՆ ԱՇԽԱՏԱՆՔՆԵՐ																		
3	ԲԵՏՈՆԵ ՍԱԼԻԿՆԵՐԻ, ԵԶՐԱՔԱՐԵՐԻ ԻՐԱԿԱՆԱՑՈՒՄ																		
4	ԱՍՖԱԼՏԱՊԱՏՈՒՄ																		
5	ԼՈՒՍԱՎՈՐՈՒԹՅԱՆ ՑԱՆՑԻ ԻՐԱԿԱՆԱՑՈՒՄ																		
6	ՈՌՈԳՄԱՆ ՑԱՆՑԻ ԻՐԱԿԱՆԱՑՈՒՄ																		
7	ՋՐՈՒՑԱՏԱՂԱՎԱՐԻ ՏԵՂԱԴՐՈՒՄ																		
8	ՏԱՐԱԾՔԻ ՄԱՔՐՈՒՄ, ԲԱՐԵԿԱՐԳՈՒՄ																		
9	ԱՅԼ ՉՆԱԽԱՏԵՍՎԱԾ ԱՇԽԱՏԱՆՔՆԵՐ																		

ԱՆՎՏԱՆԳՈՒԹՅԱՆ ՏԵԽՆԻԿԱՅԻ ՀՐԱՀԱՆԳՆԵՐ

Անվտանգության տեխնիկայի, աշխատանքի պաշտպանության, բնապահպանական և հրդեհային անվտանգության պահանջներ:

1. Մինչև աշխատանքների մեկնարկը պետք է կատարված լինեն տվյալ նախագծով նախատեսված անվտանգության միջոցառումները, որոնք պետք է ձևակերպված լինեն համապատասխան ակտով:
2. Մարդկանց գտնվելու համար վտանգավոր գոտիները պետք է ցանկապատվեն, ունենան վտանգի մասին նախազգուշացնող ցուցանակներ:
3. Օրվա մութ ժամանակահատվածում շինարարական հրապարակը և աշխատատեղերը պետք է լուսավորված լինեն ըստ ԳՈՍՏ-ի: Լուսավորությունը պետք է լինի համաչափ, առանց կուրացնող էֆեկտի: Չլուսավորված տեղամասերում օրվա մութ ժամերին աշխատանքների իրականացում չի թույլատրվում:
4. Աշխատանքների տեղամասերը և աշխատատեղերը պետք է ապահովված լինեն ընկերային և անհատական պաշտպանության անհրաժեշտ միջոցներով, հրդեհամարման առաջնային միջոցներով, կապի, ազդանշանման և աշխատանքի անվտանգության ապահովման այլ միջոցներով՝ համաձայն գործող նորմատիվային փաստաթղթերի և համաձայնագրերի:
5. Արգելվում է թողնել կախված, անկայուն, կոնստրուկցիաներ կամ դրանց մասեր:
6. Աշխատանքը թույլատրվում է 18-ից բարձր տարիքի անձանց:
7. Էլեկտրական բոլոր գործիքները պետք է գրանցված լինեն հատուկ մատյանում և ունենանհաշվարկային համարներ: Կիրառելուց առաջ պարտադիր է ստուգել գործիքի աշխատանքային վիճակը, լարերի և բռնիչի մեկուսացումները, աշխատանքային մասի վիճակը, պարապ ընթացքում աշխատանքը և այլն: Էլեկտրական լարերի պահպանման գոտում բոլոր Էլեկտրաֆիկացված գործիքները հողանցվում են:
8. Բանվորները պետք է ապահովված լինեն արտահագուստով, հատուկ կոշիկներով և այլ անհատական պաշտպանիչ միջոցներով:
9. Բեռնակալիչ հարմարանքները և տարան (վերամբարձ կռունկով տեղափոխելու դեպքում) պետք է փորձարկված լինեն անվանական բեռնամբարձության կրկնակի անգամ գերազանցող բեռով:
10. Աշխատանքի գոտում պետք է ունենալ հակահրդեհային միջոցներ 200մ^2 մակերեսին - 1կոմպլեկտ հաշվարկով:
11. Շինարարական աղբը պետք է ժամանակին հեռացվի, արգելվում է աղբի կուտակումը կամ այրումը շին հրապարակում:

ԾԱՆՈԹՈՒԹՅՈՒՆ

1.Շինհրապարակը պետք է կահավորված լինի հակահրդեհային միջոցներով և բժշկական առաջին օգնության պարագաներով: Այն դեպքում երբ շինարարական աշխատանքները իրականացվում են գիշերային պայմաններում կապալառուն պետք է ապահովի շին հրապարակի և աշխատանքների կատարման վայրի համապատասխան լուսավորությունը: Շինարարության ժամանակ հաշվի առնել գոյություն ունեցող կոմունիկացիաները (գազատար, ջրատար խողովակաշարերը, կապի և էլեկտրո մալուխները) , տեղյակ պահելով համապատասխան կազմակերպություններին:

ԾԱՆՈԹՈՒԹՅՈՒՆ

1. Շինարարության անվտանգությունը ապահովում է կապալառու կազմակերպությունը:
2. Բոլոր պիտանի նյութերը տեսակավորվում են քանդման աշխատանքներին զուգահեռ և հանձնվում են պատվիրատուին համապատասխան ակտերի միջոցով:
3. Մինչև աշխատանքների սկսելը անհրաժեշտ է ստանալ տվյալ տարածքում առկա վերգետնյա և ստորգետնյա կոմունիկացիաների /հաղորդալարեր, գազի խողովակներ և այլն/ մասին /կամ դրանց բացակայության մասին/ գրավոր տեղեկություններ, դրանց վնասումից խուսափելու համար:

	Մասիս համայնքի Մասիս քաղաքի 3-րդ թաղամաս թիվ 2 շենքի բակի բարեկարգման աշխատանքներ			ՊԱՅՄԱՆԱԳԻՐ ՆԱՄՄՀ-ԳՀԾՁԲ-26/38-2
			ՇԻՆԱՐԱՐՈՒԹՅԱՆ ԿԱԶՄԱԿԵՐՊՈՒՄ	ՓՈՒԼ / ԹԵՐԹ / ԹԵՐԹԵՐ
ՏՆՕՐԵՆ	Գ. ՄԵՍՐՈՊՅԱՆ			ԱՆ / 16 /
			Շինարարության կազմակերպում	«ԷԴԱՐ ՓՐՈՋԵՔԹ» ՍՊԸ